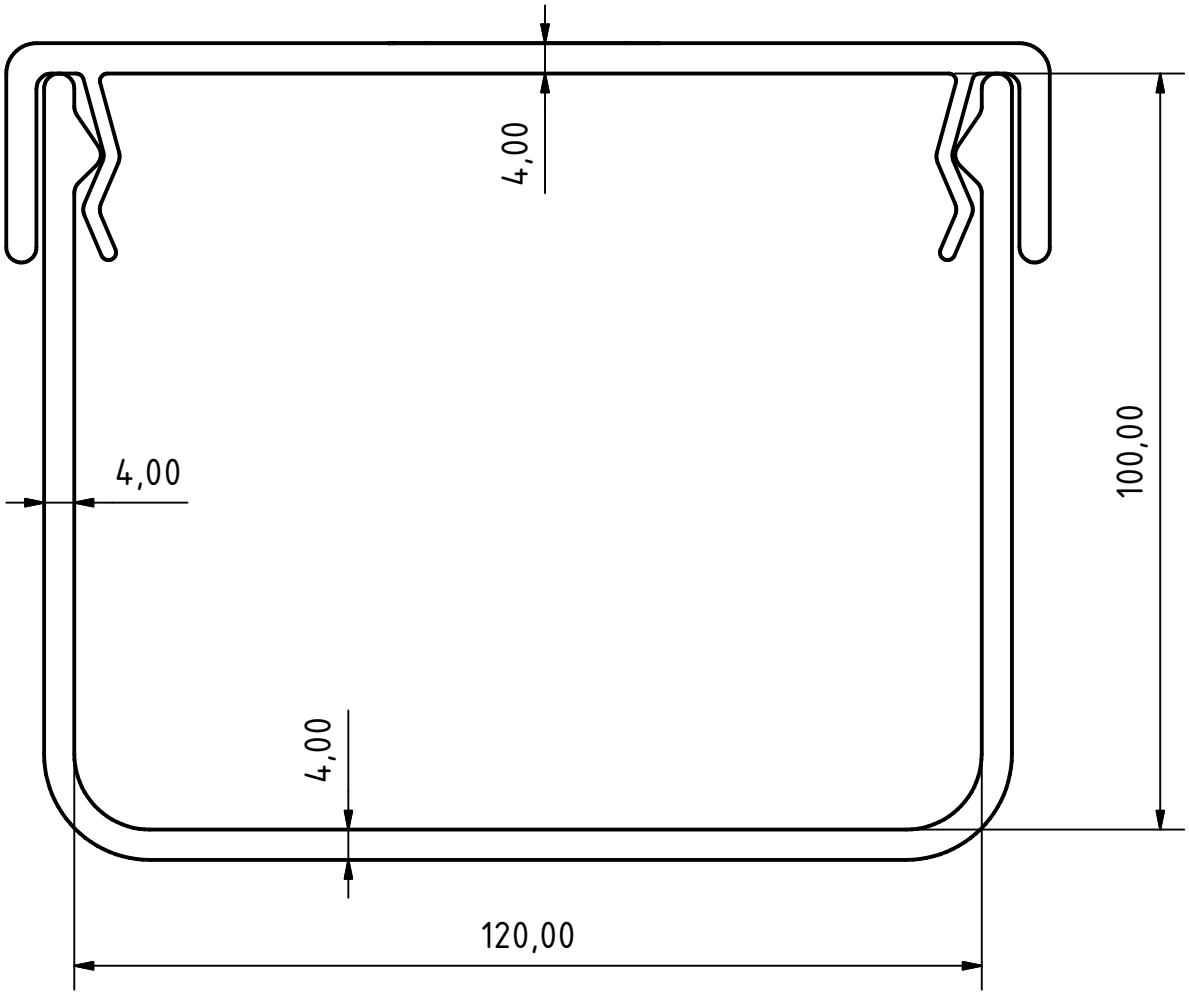

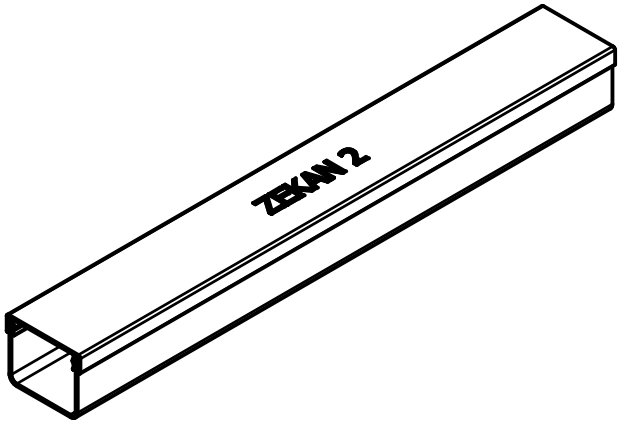

CWS s.r.o.

	Datum	Jméno
Nakreslen	26.03.2018	Jeřábek
Kontr.		
Norma		

ZEKAN 2

1

A4

Stav	Změny	Datum	Jméno